MVCR

VEDAÇÕES PRFV

EUROGRATE
FIBERGLASS
FENCES

COMPANY WITH QUALITY MANAGEMENT
SYSTEM CERTIFIED BY DNV
= ISO 9001:2008 =

MVCR

MADE IN ITALY

VEDAÇÕES PRFV

Vedações PRFV Plastico Reforçado a Fibra de Vidro), graças às suas propriedades intrínsecas e ao processo de produção mecânico TEKNOTEX®, são uma solução excelente para resolver os problemas de manutenção, corrosão, segurança e isolamento eléctrico, e ao mesmo tempo garantir um longo tempo de serviço com consideráveis ganhos económicos.
Dependendo da aplicação e das suas necessidades, podemos fornecer diversos tipos de Vedações PRFV que são o ideal para a maioria dos requisitos.

Vantagens:

- resistência à corrosão
- leveza
- isolamento eléctrico
- livre de manutenção
- fácil colocação
- colorida
- sem aterramento
- transparência rádio

ESPECIFICAÇÕES TÉCNICAS

Vedações PRFV são utilizadas em variadas aplicações e areas de Mercado- As vedações são fornecidas com todos os acessórios necessários para uma Fácil e correta instalação.
A rapidez e facilidade da instalação, fazem as vedações PRFV uma solução Prática e económica, reduzindo tempo e dinheiro precioso na sua instalação no local, assim como reduz quase a zero os custos de manutenção ao longo dos anos.

Sectore de aplicação:

- aeroportos
- arquitetura
- industria quimica
- dessalinização
- energia eléctrica / solar
- passage de cargas
- maritima - exterior
- caminhos ferro
- telecomunicações
- tratamento de águas

ESPECIFICAÇÕES

CONCEITO

Produto feito na UE (Itália), a vedação tem de ser fabricada num processo de moldagem única (produto monolítico) utilizando continuos fios de vidro pré-tensionados e pré-impregnados de tranças de fibra completamente molhadas com um poliéster resistente a produtos químicos, ortoftálico, isoftálico ou vinilléster livre de halogênio sistema de resina retardante ao fogo. Todas as fases do processo de produção deve ser gerido por um sistema PLC de controlo electrónico que assegura que, durante a fase de moldagem, mantem a razão de mistura da resina e uma tensão constante de vidro, evitando qualquer tipo de erro que podem ser feitas durante um processo manual (trabalhador).
O processo de entrelaçamento mecânico deve garantir uma distribuição uniforme das fibras de vidro no interior do molde e permitir que a resina de penetrate dentro dos filamentos de fibra de vidro asseguram uma completa molhagem uniforme das fibras. Outras tecnologias de tecelagem, tais como o manual de moldagem RTM ou sistemas (injecção) não são aceites como eles não são capazes de assegurar uma completa molhagem uniforme dos cordões de fibra de vidro quando se utiliza retardantes de chama halogenados "livres" sistemas de resina que são normalmente bastante densa e viscosa e, portanto, difíceis de processar.

RETARDANTE AO FOGO

Vedações PRFV são retardante de fogo classificadas Bfl-s1 de acordo com a EN 13501-1: 2007 Norma Europeia, de acordo com a M2 AFNOR NF-P92501 norma, classe 1 (FSI <25) de acordo com a norma ASTM E-84 norma, 100 de acordo com a ENEL 4974 DS norma. EUROGRATE ® Gratings de FRP têm baixa emissão de fumaça e toxicidade baixa (livre de halogênio) F1 classificadas de acordo com a NF F 16-101, NF X 70-100, STM-S-001, a classe 1 (SDI <450), de acordo com a norma ASTM E-84 padrão.

COMPORTAMENTO À EXPOSIÇÃO AMBIENTAL:

Produtos, testados de acordo com a norma ASTM G53, não devem apresentar mudanças significativas na resistência mecânica depois de 1000 horas expostos, a irradiação UVB e ciclos de água de condensação / evaporação.

CÔRES:

Côres Standard Cinzento Ral 7004 e Verde Ral 6001.

VIGAS DE SUPORTE:

As vigas de suporte de PRFV, com a mesma composição das vedações, não conduzem electricidade e não necessitam de "terra".
Podem ser incorporados directamente no betão ou fixado com bases de fixação apropriados.

DISPONIBILIDADE

Malha 100x50 h 28 mm

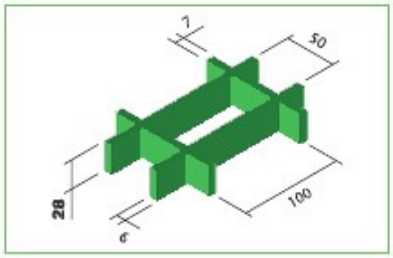

IC-10.07A0.30000

Malha 50x50 h 15 mm

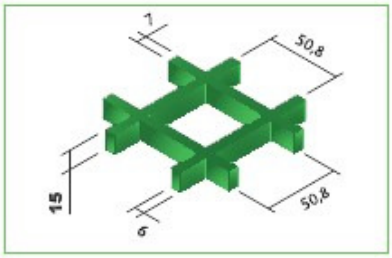

IC-22.09A0.30000

Malha 220x60 h 40 mm

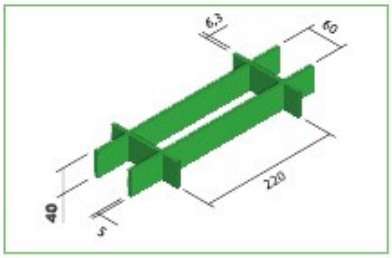

IC-16.08A0.30000

CODIGO	SECÇÃO	DIMENÇÃO	PESO	CÔR	
IC-10.07A0.30000	Malha 100x50 h 28 mm	1500x2000 mm	9,5 kg/m2	Verde/cinzento	Standard
IC-22.09A0.30000	Malha 50x50 h 15 mm	1220x1530 mm	5,8 kg/m2	verde/cinzento	Standard
IC-16.08A0.30000	Malha 220x60 h 40 mm	1550x2016 mm	9,0 kg/m2	verde/cinzento	sob pedido

Secção 85x25 mm

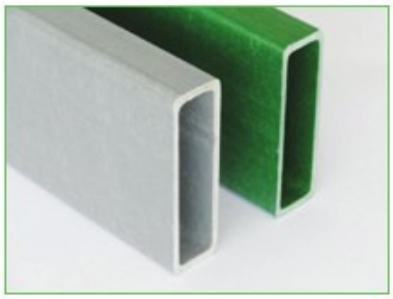

R-08506010

Secção 50x50 mm

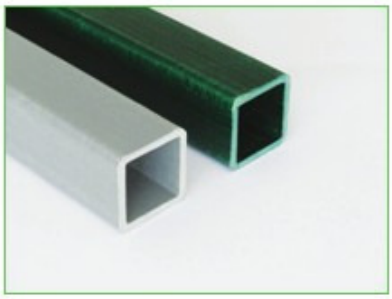

Q-05006010

Secção 90x90 mm

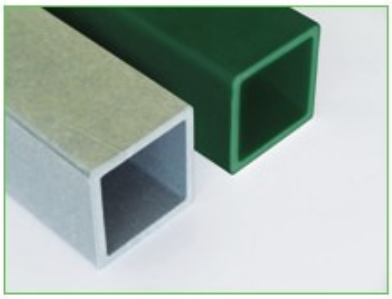

Q-09006010

CODIGO	SECÇÃO	DIMENÇÃO	PESO	CÔR	COMPRIMENTO	
R-08506010	Retangular	85x25x4x3 mm	1,17 kg/m	verde/cinzentoy	Standard 6000 mm	Standard
Q-05006010	Quadrada	50x50x5x5 mm	1,53 kg/m	verde/cinzento	Standard 6000 mm	sob pedido
Q-09006010	Quadrada	90x90x8x8 mm	4,50 kg/m	verde/cinzento	Standard 6000 mm	sob pedido

base inox

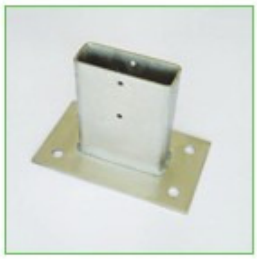

A-BASE05

base inox

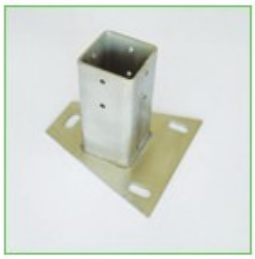

A-BASE03

base inox

A-BASE02

base PRFV

A-BASEI2

base inox

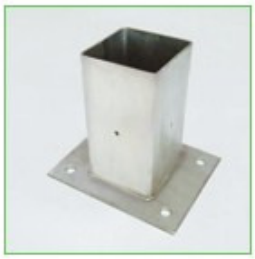

A-BASE06

CODIGO	SECÇÃO	DIMENÇÃO	PESO	USO COM	MATERIAL
A-BASE05	Base Rectangular com 4 furos	100x170 th. 3 mm	1,40 kg	Viga Rectangular 85x25 mm	AISI 304 / 316
A-BASE03	Base Trapezoidal com 3 furos	150x150 th. 3 mm	0,90 kg	Viga Quadrada 50x50 mm	AISI 304 / 316
A-BASE02	Base Rectangular com 2 furos	70x150 th. 3 mm	0,80 kg	Viga Quadrada 50x50 mm	AISI 304 / 316
A-BASEI2	Base Rectangular PRFV com 2/3 furos	100x150 th. 14 mm	0,83 kg	Viga Quadrada 50x50 mm	PRFV isoftalica
A-BASE06	Base Rectangular com 4 furos	200x160 th. 4 mm	2,60 kg	Viga Quadrada 90x90 mm	AISI 304 / 316

Vedações com outras malhas e dimensões sob pedido.

MALHA 100x50 h 28 mm

VISTA LATERAL

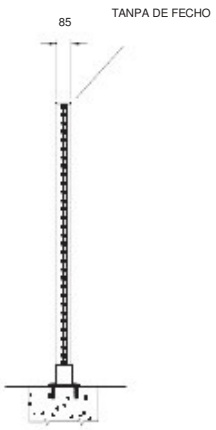

VISTA FRONTAL

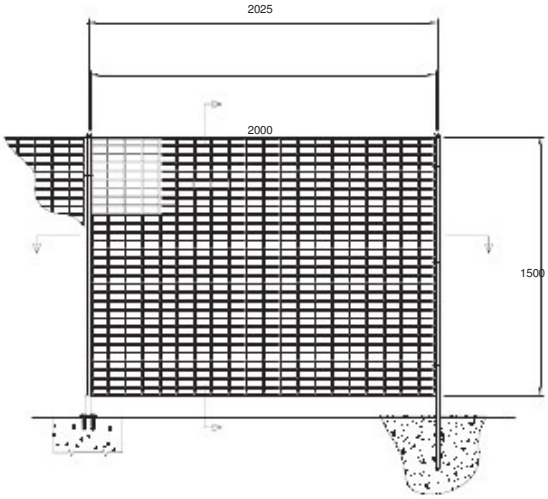

VISTA FRONTAL

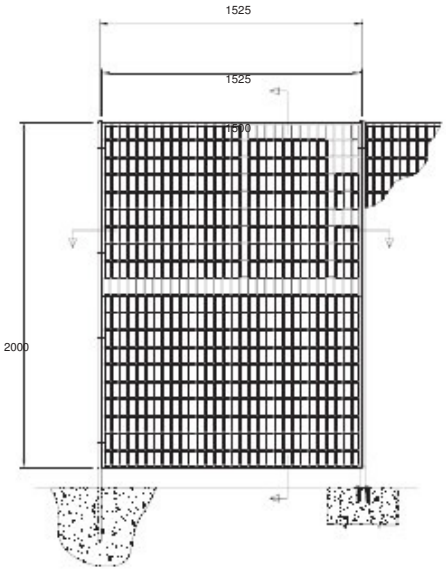

VEDAÇÃO HORIZONTAL

VEDAÇÃO VERTICAL

SECÇÃO SUPERIOR

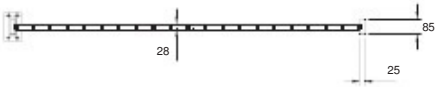

SECÇÃO SUPERIOR

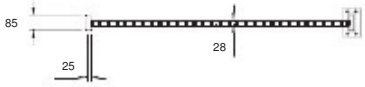

DETALHE MONTAGEM

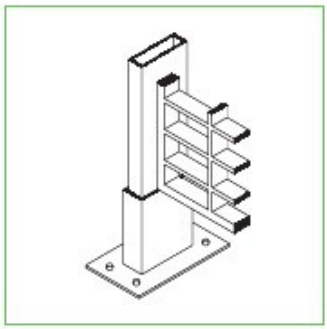

DETALHES BASE FIXAÇÃO

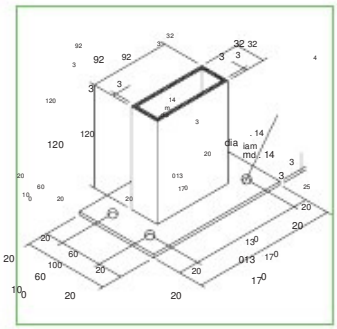

SUPPORTE

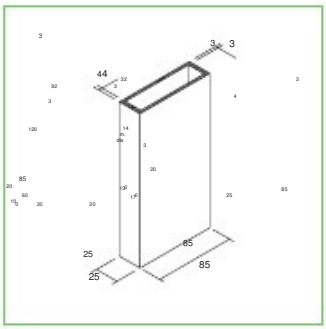

DETALHE MONTAGEM

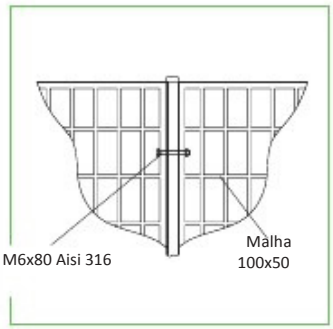

CODIGO	SECÇÃO	DIMENÇÃO	PESO	CÔR/USO COM	MATERIAL
IC-10.07A0.30000	Malha 100x50 h 28 mm	1500x2000 mm	9,5 kg/m2	verde Ral 6001 / cinzento Ral 7004	PRFV
IC-10.07A0.30000	Malha 100x50 h 28 mm	2000x1500 mm	9,5 kg/m2	verde Ral 6001 / cinzento Ral 7004	PRFV
R-08506010	Viga Rectangular	80x25x4x3 mm	1,17 kg/m	verde Ral 6010 / cinzento Ral 7035	PRFV
A-BASE05	Base Rectangular 4 furos	100x170 th. 3 mm	1,40 kg	rectangular 85x25 mm	AISI 304 / 316
-		M 6x80	-		AISI 304 / 316

MALHA 50x50 h 15 mm

VISTA LATERAL

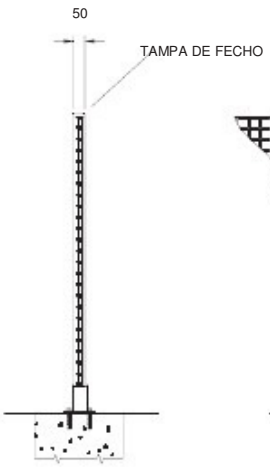

VISTA FRONTAL

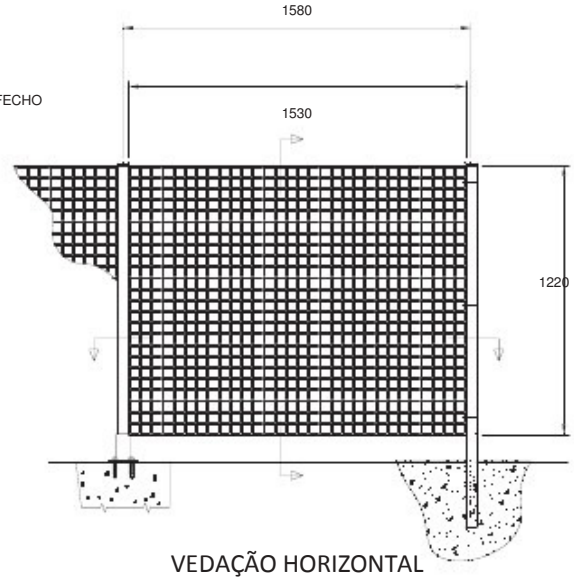

VEDAÇÃO HORIZONTAL

VISTA FRONTAL

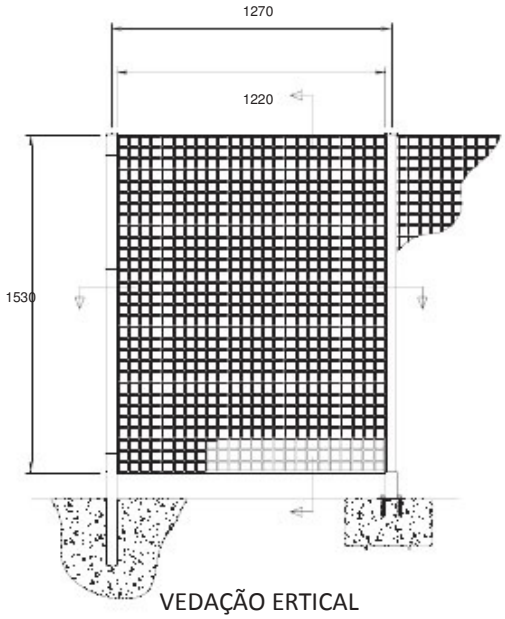

VEDAÇÃO ERTICAL

SECÇÃO SUPERIOR

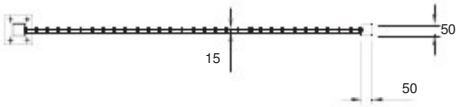

SECÇÃO SUPERIOR

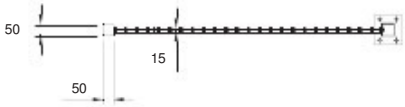

DETALHE MONTAGEM

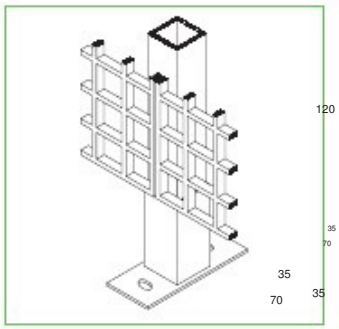

DETALHES BASE FIXAÇÃO

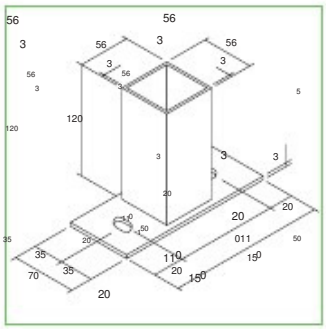

SUPORTE

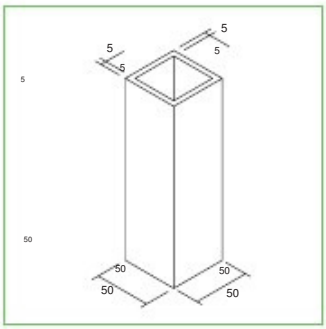

DETALHES MONTAGEM

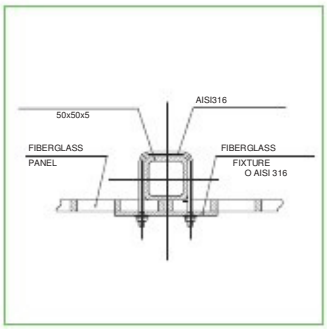

CODIGO	SECÇÃO	DIMENÇÃO	PESO	CÔR/USO COM	MATERIAL
IC-22.09A0.30000	Malha 50x50 h 15 mm	1220x1530 mm	5,8 kg/m2	verde Ral 6001 / cinzento Ral 7004	PRFV
IC-22.09A0.30000	Malha 50x50 h 15 mm	1530x1220 mm	5,8 kg/m2	verde Ral 6001 / cinzento Ral 7004	PRFV
Q-05006010	Viga quadrada de suporte	50x50x5x5 mm	1,53 kg/m	verde Ral 6010 / cinzento Ral 7035	PRFV
A-BASE02	Base Rectangular 2 furos	70x150 sp. 3 mm	0,80 kg	Suporte quadrado 50x50 mm	AISI 304 / 316
-		"U" M 6x240	-		AISI 304 / 316

MALHA 220x60 h 40 mm

LATERAL SECTION

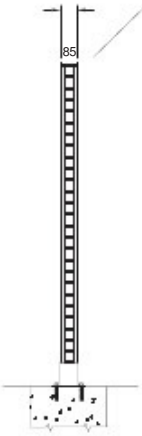

FRONT VIEW

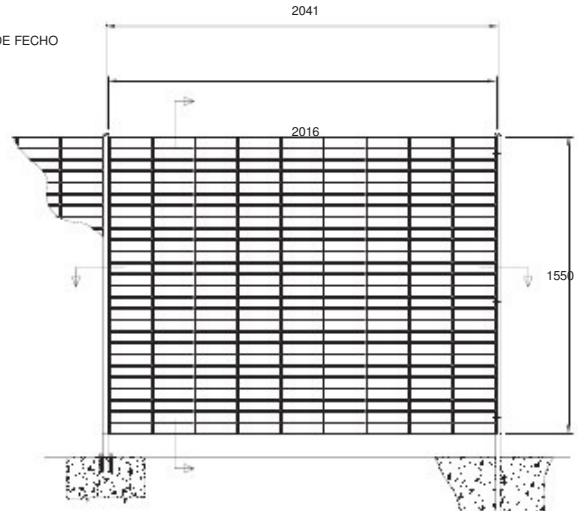

VEDAÇÃO HORIZONTAL

FRONT VIEW

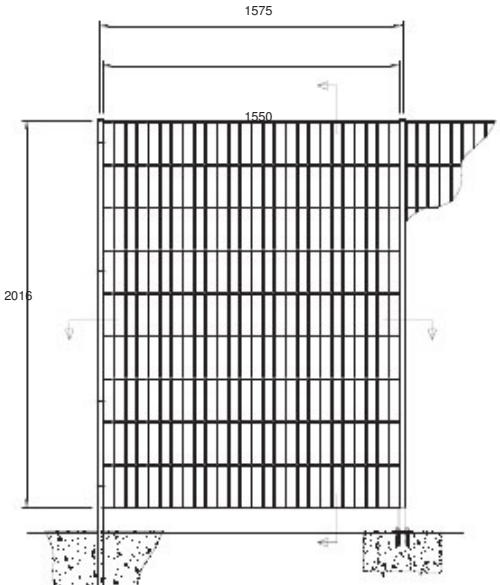

VEDAÇÃO VERTICAL

SECÇÃO SUPERIOR

SECÇÃO SUPERIOR

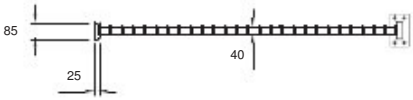

DETALHE MONTAGEM

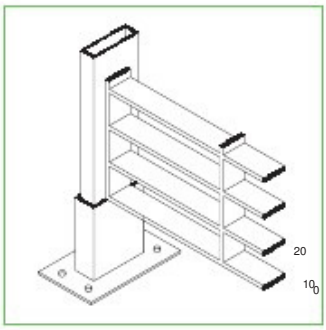

DETALHE BASE FIXAÇÃO

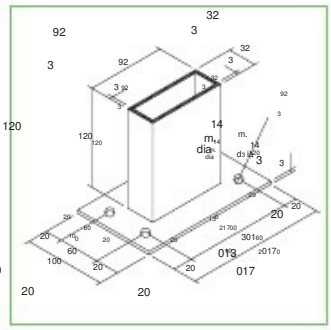

SUPORTE

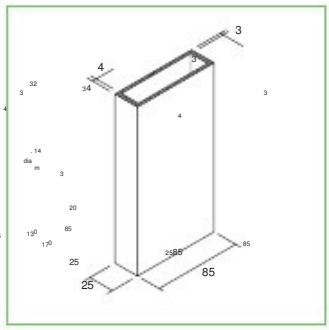

DETALHE MONTAGEM

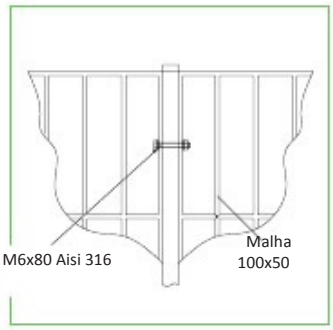

CODIGO	SECÇÃO	DIMENÇÃO	PESO	CÔR/USO COM	MATERIAL
IC-16.08A0.30000	Malha 220x60 h 40 mm	1550x2016 mm	9 kg/m2	verde Ral 6001 / cinzento Ral 7004	PRFV
IC-16.08A0.30000	Malha 220x60 h 40 mm	2016x1550 mm	9 kg/m2	verde Ral 6001 / cinzento Ral 7004	PRFV
R-08506010	Suporte Rectangular	85x25x4x3 mm	1,17 kg/m	verde Ral 6010 / cinzento Ral 7035	PRFV
A-BASE05	Base Rectangular 4 furos	100x170 sp. 3 mm	1,40 kg	suporte quadrado 85x25 mm	AISI 304 / 316
-		M 6x80	-		AISI 304 / 316